1.27mm BOX Header S.M.T H=3.85mm

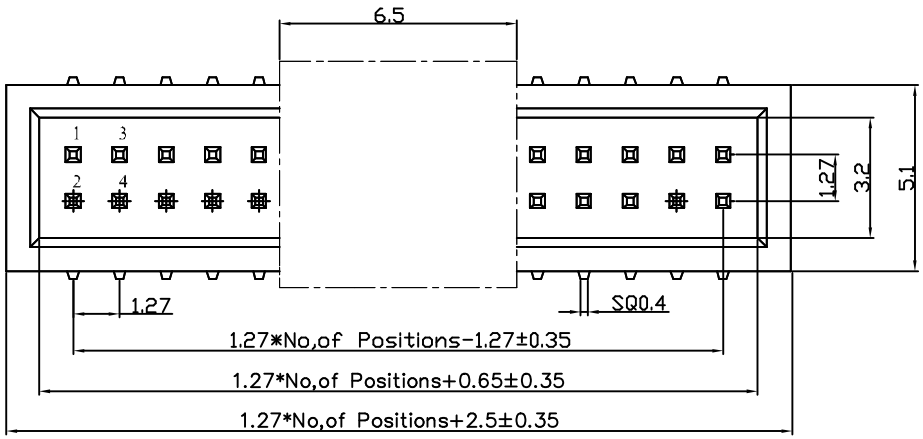

SPECIFICATIONS

Current Rating :1AMP
Operation Temperature: −40°C to+105°C
Contact Resistance :20mΩ Max.
Insulation Resistance: 1000MΩ Min.
Withstanding Voltage : AC 500V
Insulator Material :Polyester(UL94V−0)
Standard: LCP
Contact Material :Brass
Contact plating :Au or Sn over 50u"

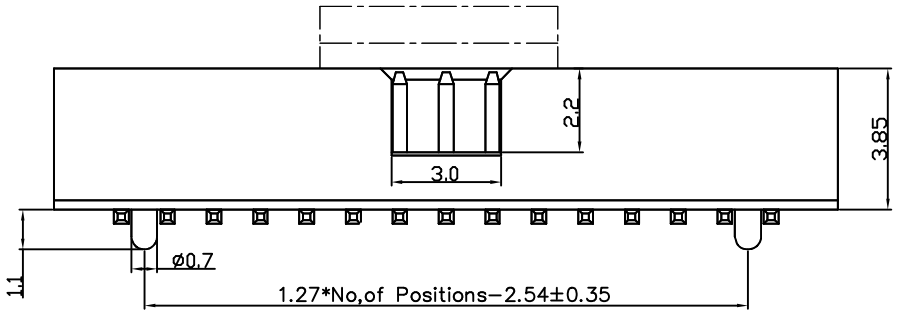

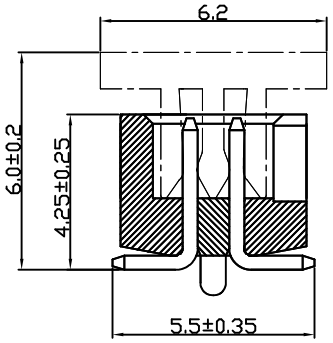

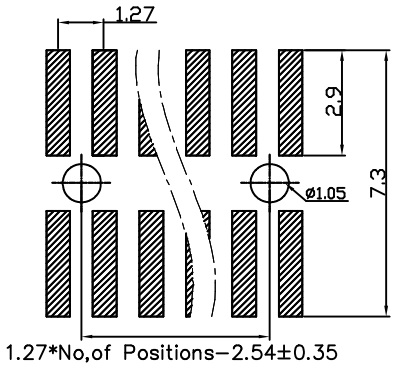

P.C.B Layout

XYFWCN

未注公差	X:±0.35 X.X:±0.25 X.XX:±0.20 X.XXX:±0.15	品名规格	1.27 BOX H=3.85mm SMT 带柱 带CAP			
		客户品号				
Size:A4	UNIT:mm	版 本	制 图	审 核	核 准	日 期
Scale:1:1		A/0	易 红	王 笑		2015-6-8