由 Autodesk 教育版产品制作

项目 Mapx	改本内容 Modification	日期 Date	修改人 Draw	核准 Approve

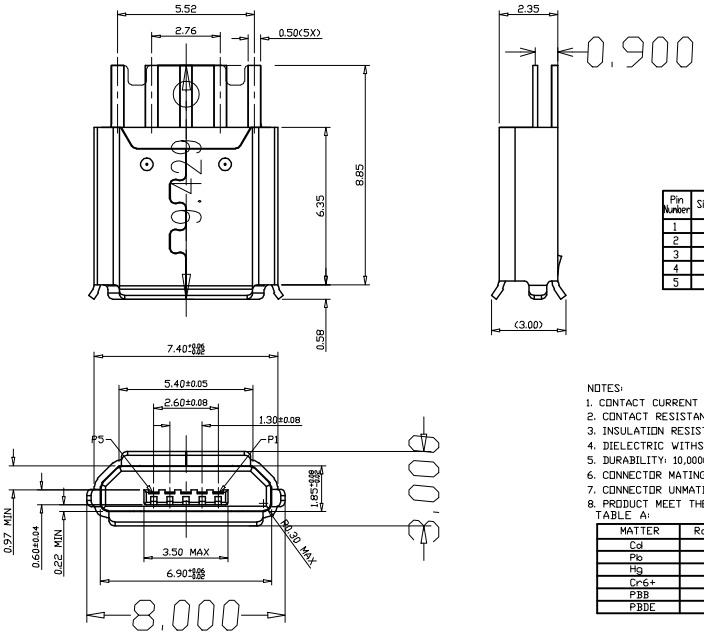

Pin Number	Signal Name
1	VBUS
2	D-
3	D+
4	ID
5	GND

NOTES:
1. CONTACT CURRENT RATING: 1.0A(SIGNAL PIN2,3,4)1.8A(POWER PIN1,5).
2. CONTACT RESISTANCE: 40mΩ MAX.;
3. INSULATION RESISTANCE: 100MΩ MIN.;
4. DIELECTRIC WITHSTANDING: 100V AC MIN.;
5. DURABILITY: 10,000CYCLES ;
6. CONNECTOR MATING FORCES: 35N (3.57Kgf)MAX.;
7. CONNECTOR UNMATING FORCES: 8N (0.30Kgf)MIN.;
8. PRODUCT MEET THE REQUEST OF THE RoHs, SEE TABLE A:

TABLE A:

MATTER	RoHs (PPM)
Cd	≤100
Pb	≤1000
Hg	≤1000
Cr6+	≤1000
PBB	≤1000
PBDE	≤1000

成品 MANUFACTURE DWG										
公差一览表 TOLERANCE UNLESS OTHERWISE										
.X±0.15	X.±5°	日期 DATE	DATE	单位 UNIT	MM	制图 DRAWING	DRAWING	图号 DWG NO.	DWGNO.	
.XX±0.05	.X±2°	审核 CHECKED	CHECKED	比例 SCALE	1 : 1	设计 DESIGN	DESIGN	品名 NAME	NAME:5PNINC外壳	
.XXX±0.02	.XX±1°	核准 APPROVE	APPROVE	角法 VIEW				版本 VER	VER	页数 SHEET	PG1

由 Autodesk 教育版产品制作
由 Autodesk 教育版产品制作
由 Autodesk 教育版产品制作